Via Ceriana 13 - 12035 Racconigi
0172813722
0172813722
Servizio clienti: info@voglioecompro.com
Post vendita: info@voglioecompro.com

AUTOMAZIONE GARAGE › RIB › Motori per Garage

Euro 445,67

MOTORE OPERATORE RIB BOSS 24V SLAVE IRREVERSIBILE PER PORTE BASCULANTI

Codice: AA40846C

Marchio:

EAN/UPC: 8028265140851

Descrizione
SENZA QUADRO ELETTRONICO MOTORE OPERATORE BOSS SLAVE 24V IRREVERSIBILE AA40846C PER PORTE BASCULANTI BILANCIATE CON CONTRAPPESI

MOTORE OPERATORE RIB BOSS 24V

SLAVE AA40846C

SENZA QUADRO ELETTRONICO

IRREVERSIBILE PER PORTE BASCULANTI

BILANCIATE CON CONTRAPPESI

24V SLAVE

Elettronica in totale conformità con le norme EN.

Illuminazione a led, invece della lampadina a filamento: è il primo per mondo.

Regolazione automatica del sensore d'impatto con auto-programmazione ad ogni ciclo al fine di prevedere l'aumento degli attriti nel tempo e invertire sempre la corsa in caso d'impatto anche durante la fase di rallentamento, in conformità con i valori dettati dalla norma.

Conforme alle EN12453 e EN12445 relativamente agli impatti e permette di realizzare un impianto

Conforme alle EN13241-1, senza l'adozione di coste di sicurezza, a basculante bilanciata.

Motore 24V con regolazione a piacere, tramite un trimmer, della velocità di apertura e chiusura della porta

Tasto di comando passo-passo (funz. apre, stop, chiude, stop, ...) di serie sul carter.

Programmazione veloce della centrale e dei telecomandi a Motore installato e chiuso, utilizzando il solo tasto presente sul carter.

Tubo quadro passante il Motore, per una installazione più veloce, economica e senza saldature.

Con l'adozione del gruppo Carica batterie ACG4663 e batterie ACG2246 (optionals), in caso di black-out consente di effettuare con 1 Motore 50 cicli consecutivi e con 2 motori 27 cicli consecutivi.

Gli ingranaggi interni sono in acciaio C40, alluminio e bronzo, nulla in teflon, nylon o plastica. Inoltre, per limitare gli inevitabili giochi interni e avere un'elasticità che consenta di proteggere la meccanica dagli strappi, BOSS è dotato di una speciale cinghia interna (brevetto n° 0000267203) che consente un movimento sempre estremamente silenzioso, fluido e sicuro.

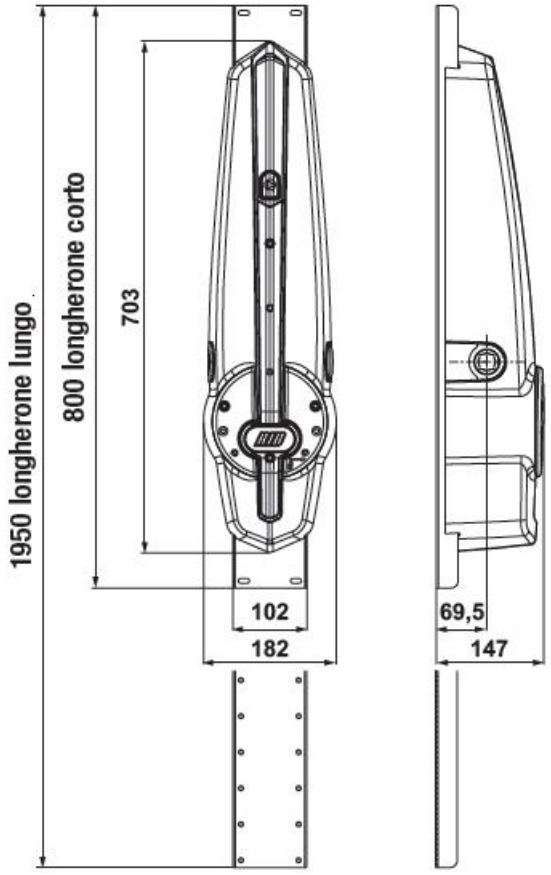

CARATTERISTICHE TECNICHE:

Superficie max basculante	M2	12
Larghezza max basculante	M	6
Coppia max 1 motore	Nm	350
Tempo di apertura		15-23s
Alimentazione	V	230
Motore	Vdc	24
Potenza 1 motore	W	55
Assorbimento linea di rete	A	1,2
Cicli giornalieri consigliati max		36
Servizio	%	30
N° cicli consecutivi garantiti		36
Peso	KG	8
Grado di protezione	IP	30

© 2024 www.voglioecompro.com. All Rights Reserved. P.Iva: 02711680047 - C.F.: 02711680047